Erste-Hilfe Anleitung

GTR2 Installationen und Sicherungen

Inhaltsverzeichnis

Erste-Hilfe Anleitung....1

GTR2 Installationen und Sicherungen....1

- Die GTR2 Installationen....2
  - Was soll das?....2
  - Die Grundinstallation....3
  - Die Sicherung....3
  - Die Budeninstallation....3
  - Weitere Installationen....5
  - Icons auf den Desktop....5
  - Weitere Anpassungen....5
- Erläuterung zur GTR2 Verzeichnisstruktur....6
  - Oder wo finde ich was....6
  - Verzeichnis UserData....6
  - Profil-Verzeichnis....6
  - Verzeichnis ReplayData....7
- Erweiterte Einstellungen....8
  - Ein Profil für alle Installationen....8

Die GTR2 Installationen

Was soll das?

Diese Anleitung soll ein Leitfaden sein, wie man mehrere GTR2 Installationen parallel auf seinem Rechner laufen lassen kann. Dies hat folgende Vorteile:

- GTR2 läuft stabiler, da diverse Mods und Addons auf verschiedene Installationen verteilt werden.
- Es ist eine Standardinstallation vorhanden aus der die anderen Versionen innerhalb von Minuten erstellt werden können.
- Einfache Möglichkeit, ab und zu eine Sicherung seiner Installation zu erstellen.

Die Tatsache, dass die GTR2 Installation komplett in einen Verzeichnis liegt, das einfach nur per copy&paste vervielfacht werden kann, macht uns eine saubere Trennung der einzelnen Installationen und MOD's sehr einfach. Somit sind auch Sicherungskopien eine ziemlich einfache Sache.

Im Nachfolgenden habe ich mal eine Schritt für Schritt Anleitung erstellt wie man sich viele Probleme bei GTR2 vom Hals halten kann. Hier mal ein Beispiel wie es aussehen könnte:

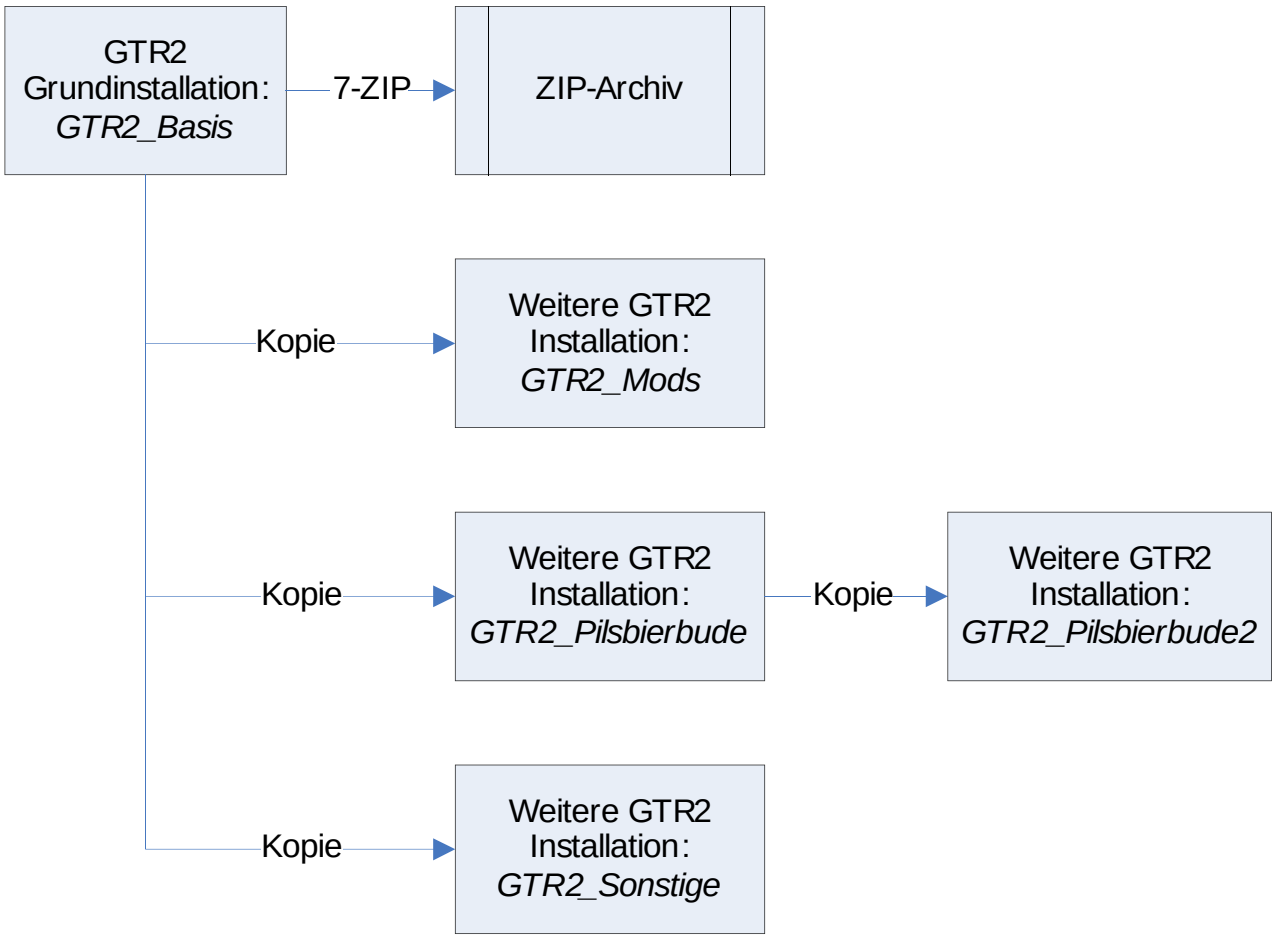

Die Grundinstallation

Zuerst einmal muss GTR2 installiert werden. Es ist nicht zu empfehlen eine bereits vorhandene Installation die u. U. auch schon älter ist, zu nehmen. Gehe wie folgt vor:

1. GTR2 komplett neu installieren. Dazu wählt am besten einen neuen Verzeichnisnamen, z. B. *GTR2_Basis*.
2. Patch 1.1 Installieren.
3. Jetzt das Spiel starten, eigenes Profil erstellen und alle Einstellungen vornehmen. (Grundeinstellungen, Grafik, Sound, Steuerung, Simulationsmodus, etc.) Nicht vergessen einmal online zu gehen um den Key einzugeben.
   Sinn dieser Aktion soll sein hier eine **komplett fertige GTR2 Basisinstallation** zu schaffen.
4. Nichts weiter installieren, das kommt später.

Die Sicherung

Jetzt ist es an der Zeit die Grundinstallation zu sichern. Am besten archivierst Du das komplette *GTR2_Basis*-Verzeichnis mit einem ZIP-Tool, z. B. dem Freeware Tool 7-Zip. Dieses Archiv benutzen wir von nun an um GTR2 neu zu installieren. Damit haben wir innerhalb von 1-2 Minuten eine komplette Neuinstallation incl. des Patches und aller Einstellungen – schneller kann es nicht mehr gehen!

Die Budeninstallation

Jetzt ist es an der Zeit eine Pilsbierbuden-Installation zu erstellen. Dies geschieht vorzugsweise aus der *GTR2_Basis* Installation oder dem Archiv:

1. Kopiert das komplette Verzeichnis *GTR2_Basis* und benennt es um, z. B. in *GTR2_Pilsbierbude*. (Alternativ kannst Du auch das neue Verzeichnis aus dem Archiv erstellen.
   ACHTUNG: Achte darauf das Du das Archiv in ein neues Verzeichnis entpackst und nicht wieder in das *GTR2_Basis*!)

2. Richte den Pilsbierbude-Autoupdater ein. Klicke dazu im Autoupdater auf Konfiguration/Einstellungen (CTRL-O). Passe hier den GTR2 Installationsordner an:



Der Pilsbierbude Archiv Ordner sollte auf Deine Archivdateien eingestellt sein.

3. Klicke jetzt im Autoupdater auf Kommandos/Neuinstallation. Jetzt wird der Autoupdater das Archiv durchsuchen und mit dem GTR2 Installationsordner vergleichen. Nach einiger Zeit kommt folgende oder ähnliche Meldung:

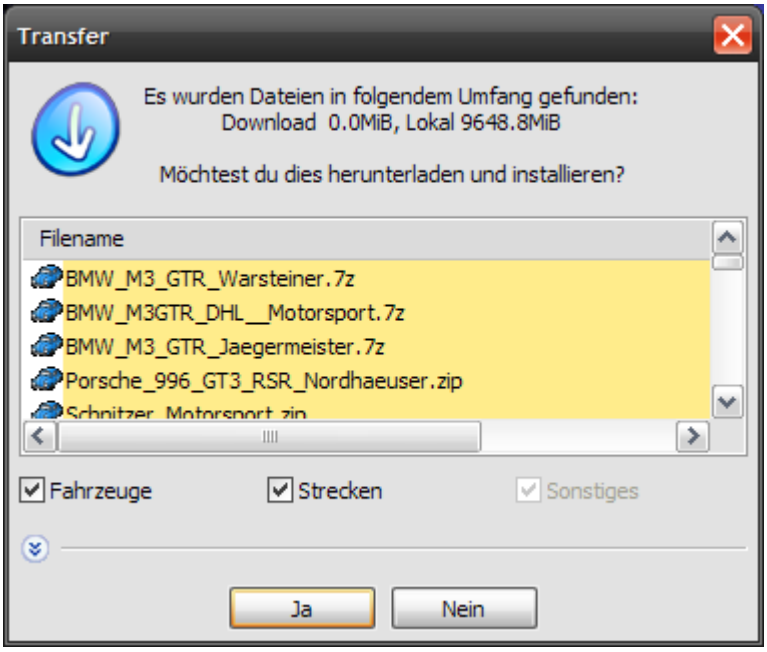

4. Klicke auf OK und mach Dir eine Kanne Kaffee, denn das dauert jetzt mal eine Stunde oder länger.

Tipp: Schalte Deinen Virenscanner für die Zeit der Neuinstallation ab. Dies kann den Vorgang enorm beschleunigen – immerhin werden weit über 10 GB Daten entpackt und kopiert.

Weitere Installationen

So, jetzt sollten wir 2 GTR2 Installationen haben die in etwa so aussehen:

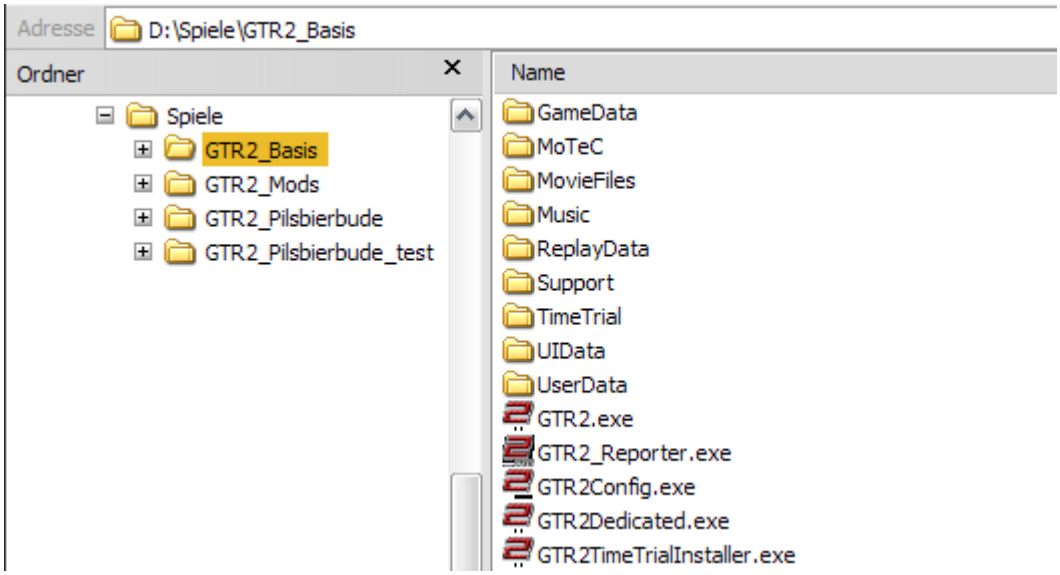

Ich habe hier bereits - wie oben beschrieben – weitere Installationen vorgenommen, eine für weitere Mod's sowie eine Testinstallation für Bierbuden Paintings ☺. Das sind auch zum Teil einfache Ordnerkopien.

Icons auf den Desktop

Es wäre vielleicht schön auch auf dem Desktop Verknüpfungen mit den diversen Installationen zu haben.

Tipp: Für die die es nicht wissen, einfach die GTR2.EXE per drag and drop mit der Maus auf das Desktop ziehen, dabei die CTRL-SHIFT Tasten gleichzeitig gedrückt halten. Dies erstellt eine Verknüpfung die wir dann noch entsprechend umbenennen können.

Weitere Anpassungen

Jetzt ist es an der Zeit weitere Addons zu installieren, beispielsweise Motec-Tools oder andere eigene PlugIns.

Tipp: Da diese PlugIns auch zu Abstürzen führen können, sollten die nicht schon in der Grundinstallation sondern erst hier separat installiert werden. Das kann aber jeder für sich entscheiden.

Erläuterung zur GTR2 Verzeichnisstruktur

Oder wo finde ich was

GTR2 ist recht übersichtlich aufgebaut, alles was man zum Programm braucht befindet sich – wie bereits Anfangs erwähnt – in einem GTR2-Verzeichnis. Man kann sogar das Verzeichnis nehmen, es auf einen USB-Stick kopieren und auf einem anderen Rechner starten! Ich habe es ausprobiert, es läuft! GTR2 merkt das es auf einer geänderten Hardware läuft und fragt sogar erstmal artig die Konfiguration ab.

Aber wo ist jetzt was?

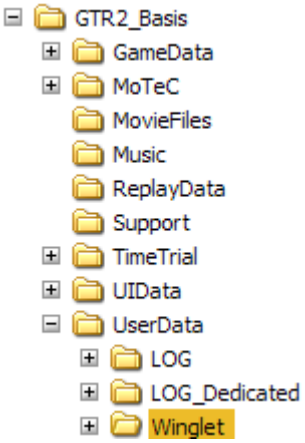

Links abgebildet ist die Ordnerstruktur einer neuen GTR2 Installation mit einem Benutzerprofil.

Standardmäßig heißt das GTR2 Verzeichnis nicht GTR2_Basis sonder nur GTR2.

Verzeichnis UserData

Alle Verzeichnisse sind eigenlich gut benannt und sebsterklärend, alle für uns wichtigen Daten sind im Verzeichnis *UserData*.

Hier befinden 2 Log-Verzeichnisse für den Client und den Dedicated Server sowie ein Profil-Verzeichnis, hier gelb markiert.

Profil-Verzeichnis

Dieses Profil-Verzeichnis heißt wie das Profil selber, in meinem Fall 'Winglet', bei euch wird der Ordner in Verzeichnis *UserData* (hoffentlich ☺) anders heißen.

In diesem Verzeichnis werden alle benutzerspezifischen Daten gespeichert. Im einfachsten Fall kopiert man dieses komplette Verzeichnis in das Verzeichnis *UserData* einer neue Installation und hat damit alle seine Einstellungen wieder. (Mods und Addons müssen dann natürlich separat installiert werden, siehe Kapitel GTR2 Installationen).

Wichtige Dateien im Profil-Verzeichnis:

- **<ProfilName>.PLR**
  Hier sind alle Deine persönlichen Einstellungen zu finden, alles was im Spiel unter OPTIONEN, STEUERUNG, REALISMUS eingestellt werden kann und noch vieles mehr. Diese Datei kann (auf eigene Verantwortung (!)) verändert werden ohne Gefahr zu laufen im Online Spiel mit Cheat Verdacht gekickt zu werden.
- **SAVE-Ordner**
  Hier werden die Spielstände sowie Meisterschaften gespeichert.
- **SETTINGS-Ordner**
  Pro Strecke gibt es hier einen Unterordner mit dem gleichen Namen wie die

Strecke heißt. In diesen Ordnern sind die Fahrzeugsettings abgelegt, die man auf der Strecke speichern kann.

Wenn man eine 'saubere' Neuinstallation mit den Altdaten wiederherstellen möchte kann man sich darauf beschränken in der Neuinstallation ein neues Profil mit dem gleichen Namen zu erstellen, GTR2 wieder zu beenden und anschließend nur die <ProfilName>.PLR zu kopieren. Möchte man auch seine Fahrzeugeinstellungen wiederherstellen muß man auch den SETTINGS-Ordner kopieren.

Verzeichnis ReplayData

Ein weiteres interessantes Verzeichnis ist *ReplayData*. Hier drin befinden sich – wie der Name schon sagt - alle Replay-Aufzeichnungen. Je nach Einstellung (im Spiel OPTIONEN/ERWEITERT/RENNDATEN-SAMMLUNG einschalten) können sich hier sehr schnell einige GB an Daten ansammeln.

Zur Info: Dieser Schalter bewirkt, das jede Fahrt aufgezeichnet wird, egal ob Rennen, Testfahrt oder man nur in der Box steht.

Erweiterte Einstellungen

Ein Profil für alle Installationen

Es ist schon etwas umständlich immer in allen diversen Installationen die wir jetzt haben jedes Profil anzupassen, sobald man etwas ändern will. Sei es dass das neue Lenkrad da ist oder die Quick-Chat Taste angepasst werden soll. (Vielen Dank an dieser Stelle an 51!N der mir diesen Tipp gegeben hat.) Viel schöner wäre es, wenn die Änderungen auch direkt in allen anderen Installationen vorhanden wären.

ACHTUNG: Beim Testen habe ich festgestellt, das auch die Career.blt und einige andere Dateien dadurch auch zentral gespeichert werden. Dies wird wahrscheinlich zu Problemen führen, wenn Du den Karrieremodus in den einzelnen Installationen nutzt. Ich habe das nicht getestet, wäre aber für jeden Hinweis dankbar.

Hier wieder unser Beispieldiagramm und mit grünen Linien dargestellt was wir jetzt tun:

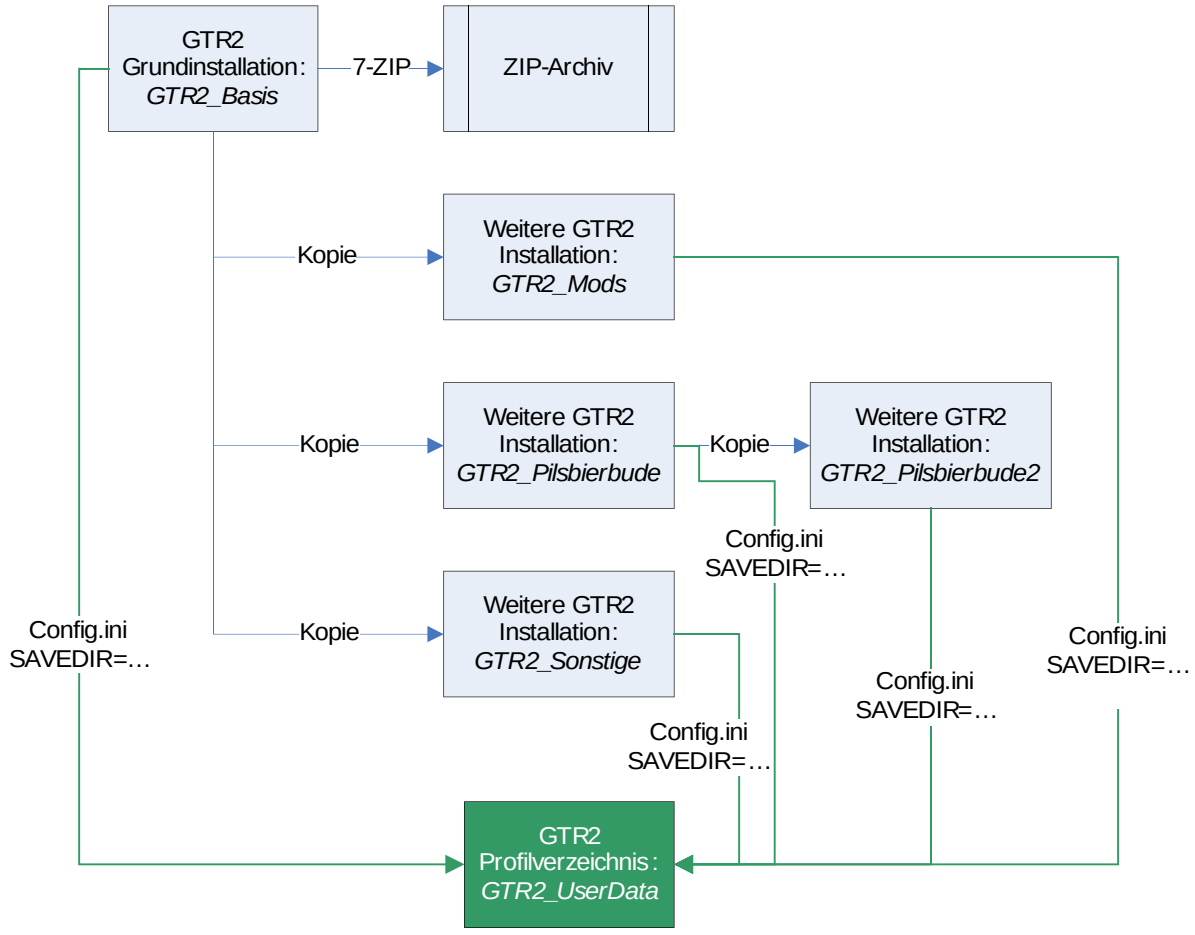

Erstelle ein neues Verzeichnis in dem Dein gemeinsames Profil gespeichert werden soll, z. B. *D:\Spiele\GTR2_UserData.* Kopiere jetzt ggf. Deine aktuelle <ProfilName>.PLR hier hinein. (Ansonsten wird beim nächsten Programmstart ein neues Profil erstellt).

Du kannst auch z. B. das Profil der Basisinstallation als gemeinsames Profil benutzen, dann muss natürlich kein neues Verzeichnis erstellt werden.

Jetzt musst Du j**ede Config.ini** im Hauptverzeichnis **jeder GTR2-Installation** anpassen. Suche in der Config.ini nach der Zeile

SAVEDIR=USERDATA

Ersetze in dieser Zeile jetzt das *USERDATA* mit Deinem Verzeichnis:

SAVEDIR= D:\Spiele\GTR2_UserData

Falls Du gerne das Profil der Basisinstallation für alle weiteren Installationen benutzen willst, änderst Du es in den Pfad Deiner Basisinstallation, also z. B.:

SAVEDIR= D:\Spiele\GTR2_Basis\UserData

Vergiss nicht den '\' am Ende der Zeile. Speichere die Config.ini.

Erklärung: Was haben wir hier gemacht? Wir haben aus einem 'indirekten' Pfad (*SAVEDIR=USERDATA*) eine direkten Pfad (*SAVEDIR= D:\Spiele\GTR2_UserData*) gemacht. Bein indirekten Pfad sucht das Programm immer in seinem Verzeichnis nach dem Unterverzeichnis UserData, bei der direkten Adressierung sucht es immer und grundsätzlich in *D:\Spiele\GTR2_UserData.*

Zu kompliziert? Egal, Hauptsache es funktioniert. ☺

Somit greift nun jede Installation auf ein gemeinsames Profil-Verzeichnis zu. Änderungen die jetzt in einer Installation vorgenommen werden sind auch sofort in den anderen Installationen vorhanden.

Neue Installationen, die durch Kopieren bestehender Installationen erstellt wurden greifen nun auch automatisch auf dieses zentrale Verzeichnis zu und müssen nicht nochmal nachträglich angepasst werden.

Viel Erfolg und hoffentlich absturzfreie GTR2 Installationen.

Winglet